1 Ob.8_Inwent - Rzut płyty wierzchniej

1 : 50

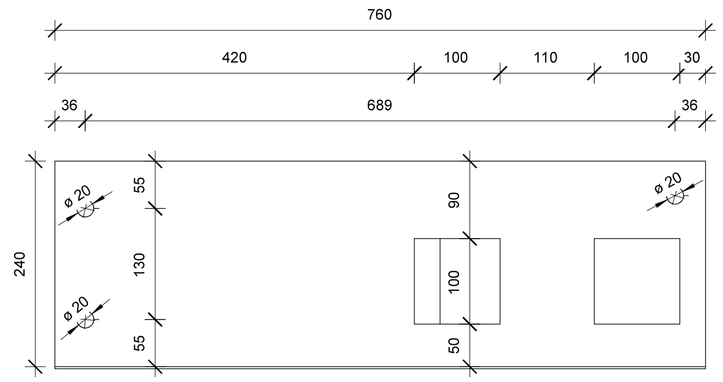

2 Ob.8_Inwent - Rzut zbiornika

1 : 50

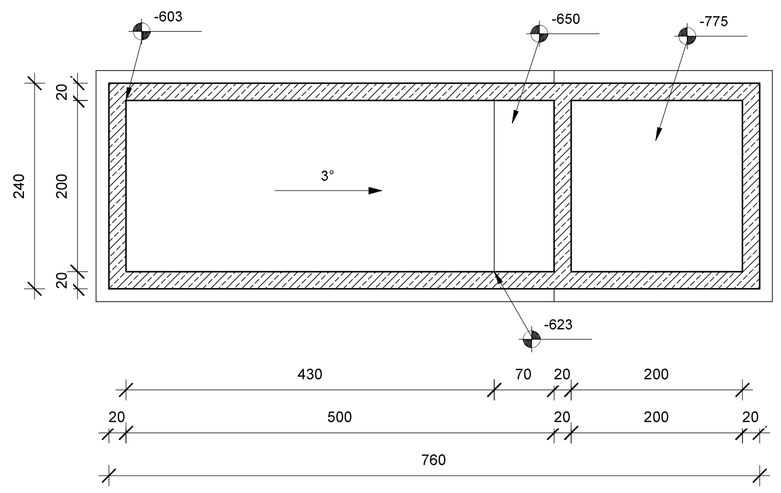

3 Ob.8_Inwent - Przekrój 1-1

1 : 50

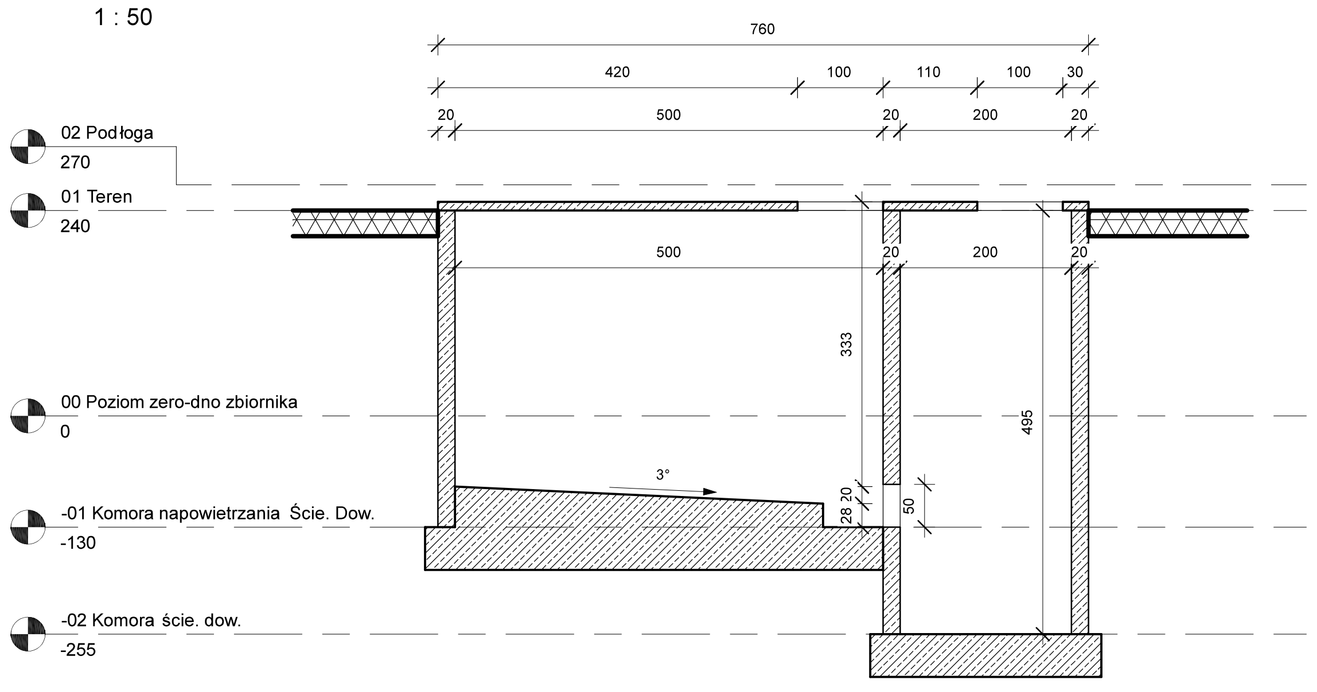

4 Ob.11 Inwent - Rzut posadzki

1 : 50

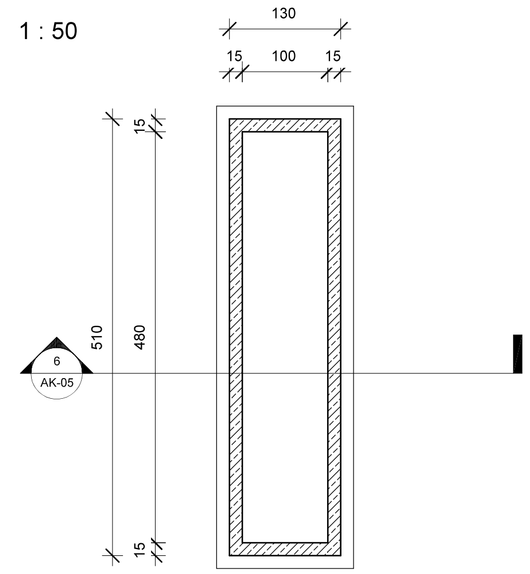

5 Ob.11_Inwent - Rzut dachu

1 : 50

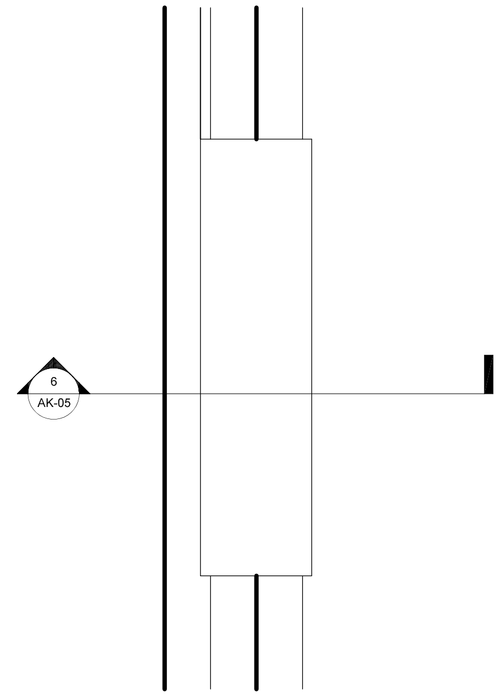

6 Ob.11_Inwent - Przekrój 1-1

1 : 50

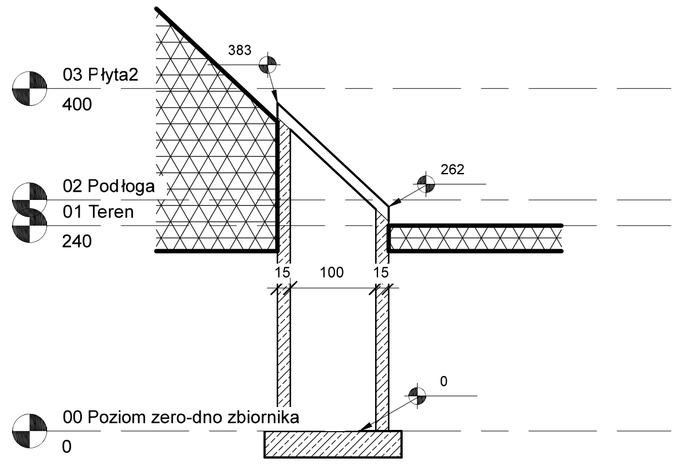

Rzędna +/- 0,00 =

UWAGA: Rysunek opracowano według warunków technologicznych zawartych w opisie technologicznym

Rys. Nr: AK-05	Opracowanie: **Budowa i przebudowa gminnej oczyszczalni ścieków w Serpelicach**	Rewizja: R00	Data: 14.04.2025
	Adres: **Numer działki 1869/8** Obręb 0030 Serpelice Jednostka ewidencyjna 141005_2 Sarnaki, gmina Sarnaki, pow. Łosicki, woj. mazowieckie	Faza: PB	Skala: 1 : 50
	Branża: Architektoniczna	Inwestor: **Gmina Sarnaki** Berka Joselewicz 3, 08-220 Sarnaki	

	Imię i Nazwisko	Nr upr. bud. specjalność	Podpis
Projektowa t	mgr inż. Genowefa Wanda Szymańska-Jóźwik	2888/LS/94 Architektoniczna	
Opracowa t	———	———	
Opracowa t	———	———	
Sprawdzi t	mgr inż. arch. Andrzej Filipiuk	nr upr. bud. 52/LOA/09 Architektoniczna	

Rysunek: Inwentaryzacja Ob.8, Ob.11

BIOORG

BIOORG Sp. z o.o.
ul. Stodolniana 1/U2
98-300 Wieluń